M 1:100

CEVNI PREPUST Ø 300 - 1000

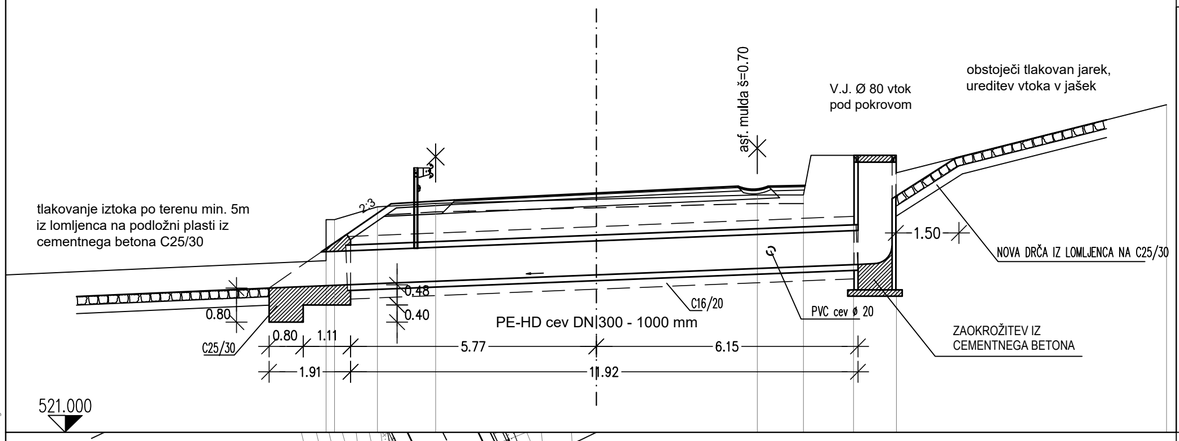

DETAJL POLOŽITVE CEVI Ø 80

DETAJL IZKOPA V DNU IN POLNO OBBETONIRANJE

M 1:50

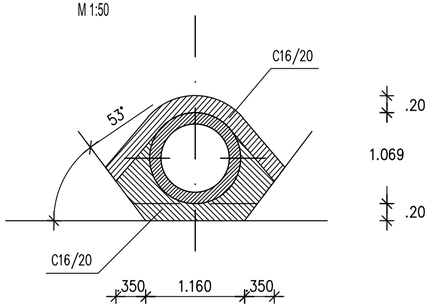

M 1:250

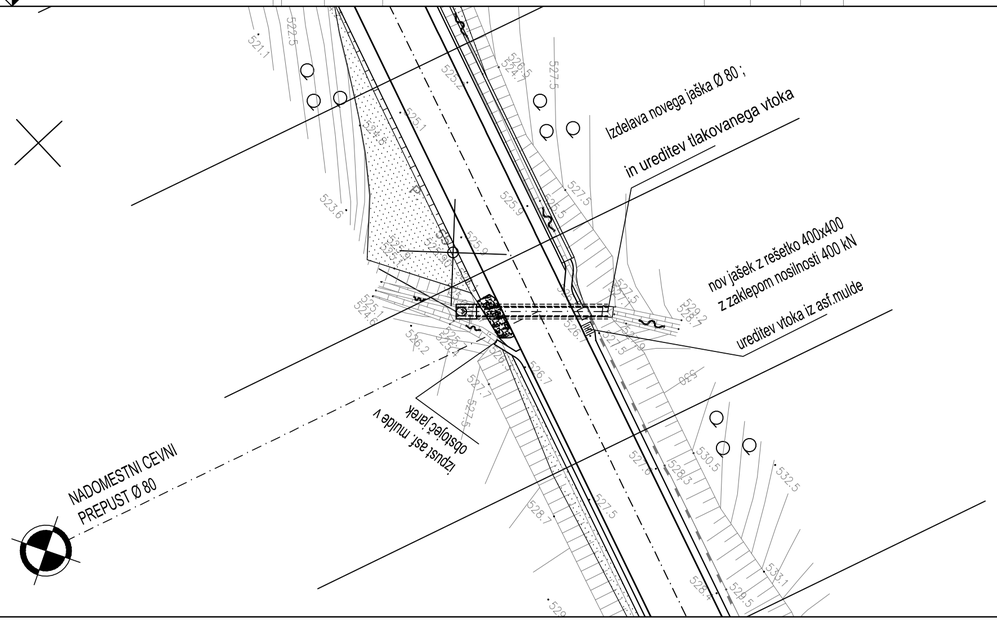

investitor:	cesta : odsek: pododsek:		
izvajalec: PNG Ljubljana d.o.o. Projekt Nizke Gradnje, Ljubljana, Komanova 17, telefon: 01 589-03-10, telefax: 01 589-03-20, e-pošta: png@png.si	projekt		
	vrsta projekta	št. proj.	
	načrt		
	št. načrta	šifra CC	
	vsebina risbe	DETAJL CEVNEGA PREPUSTA DN 300 - 1000	
vodja projekta	ident. št. IZS	opis risbe	
pooblaščeni inženir	ident. št. IZS	merilo: 1 : 50, 100, 250	datum
obdelal			
		št. odseka	arhivska št.
		faza/objekt: 004.2101	šifra risbe: G.151
		črtna koda	
		avtor risbe	
		ident. št. risbe	
		št. risbe	

22 Apr. 2021 – 11:05
Layout: prepust7
S:\Novi Home\PREPLASTITVE GLAVNE CESTE\RAZDRTO-PODNANOS\Novelacija 2021\pre\REBRNICE_PP26-4ETAPA.dwg